LETRAS MOLDEADAS ILUMINADAS CON LED

¿Qué son?
Letras inyectadas en ABS, iluminadas interiormente con LED, fabricadas en varias medidas y modelos.
Todas las letras del alfabeto, de la A a la Z, mayúsculas y minúsculas, números del 0 al 9 y símbolos.

Varias medidas y tipos de letra disponibles y combinables entre sí.

Posibilidad de fabricar marcas y logotipos personalizados (series).

¿Dónde utilizarlas?
Stands, supermercados, centros comerciales, tiendas, escuelas, edificios oficiales, hospitales, eventos, congresos, ferias, salas de fiestas, hogares, etc.

Pueden utilizarse como señalización, rotulación, indicador de precios, identificador de marcas, mostradores, displays en ventanas, escaparates, displays temporales, y todo lo que se pueda imaginar.

DIY

Mix&Match
I♥U
CASHIER
NEW ARRIVAL
LEO
30% off
READY MADE

E

0 9&AtoZ

Notaufnahme
I♥ABC
OTHEKE
Berlin
GEMÜSE
SYLT
24-Stunden
München
HAMBURG

HOTEL
+PHARMACY

ice

DIY

Ventajas

- Rápida entrega.

- Iluminación perfecta: potente, sin sombras ni variaciones.

- Garantía 5 años.

- Múltiples posibilidades de instalación:
    - suspendido en techo,
    - fijado a pared o mobiliario,
    - con base en mostrador o ventana.
    - sistema magnético móvil.

- Amplio abanico de aplicaciones.

- Soluciones para interior y exterior.

- El LED siempre es blanco 6500K. El color del frontal es personalizable con la aplicación de cualquier vinilo translúcido.
  Varios colores Avery en opción: rojo, azul, verde, amarillo, naranja, rosa, etc.

- Perfil base y cuerpo de las letras personalizables. Disponemos de más de 300 referencias de vinilos texturados (madera, mármol, piel, etc).

- Varias alturas disponibles: 75, 100, 125, 150, 175, 200, 300, 400 mm,...

- Varios tipos de letra: Arial, Gulim, y más tipos próximamente.

- Posibilidad de utilizar cualquier fuente de 12 VDC.

- Cumple las regulaciones y normativas de seguridad como CE, UL, RoHS, FCC, BIS, etc

- Precio sin competencia.

Consultar la fabricación de logotipos y marcas especiales (series)

Instalación a pared

Se fabrica para instalación a pared en letras sueltas.
La fijación se realiza por la parte posterior, con tornillos.
Las letras se suministran con cable de conexión, a cualquier fuente de 12VDC.

Uso interior o exterior.

Instalación con perfil sobremesa

Permite la instalación de los textos sobre un perfil base de aluminio,
para montaje sobre una superficie plana (mostrador, mesa, expositor, etc). Las letras presentan un conector inferior y se introducen en el carril electrificado a 12V.

Disponibles dos diseños de perfil, que permiten combinar letras de todas las medidas y tipos.

Uso interior.

Instalación con bases de conexión magnética

Permite una instalación fácil, intuitiva y extremadamente flexible, convirtiendo las letras corpóreas LED en un juego de niños.
Las bases magnéticas se conectan entre sí, sin límite, para montaje sobre una superficie plana (mostrador, mesa, expositor, etc).

Las bases son siempre del mismo ancho, y se pueden combinar letras de todas las medidas.
Accesorios: tapas terminales, conectores, uniones en ángulo, separadores...

Uso interior.

Instalación suspendida

Se puede colocar suspendido, por ejemplo, en un escaparate. Un único perfil permite colocar las letras encima, debajo o delante del perfil. En cada caso las letras presentan un conector en la posición adecuada y se introducen en el carril electrificado a 12V.

La corriente se transmite a través de los propios cables de suspensión.

Uso interior.

Instalación en banderola

El perfil para instalación suspendida permite el montaje en banderola con un soporte disponible. El texto queda perpendicular a la pared y es posible la rotulación a doble cara.

Uso interior.

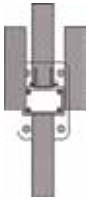

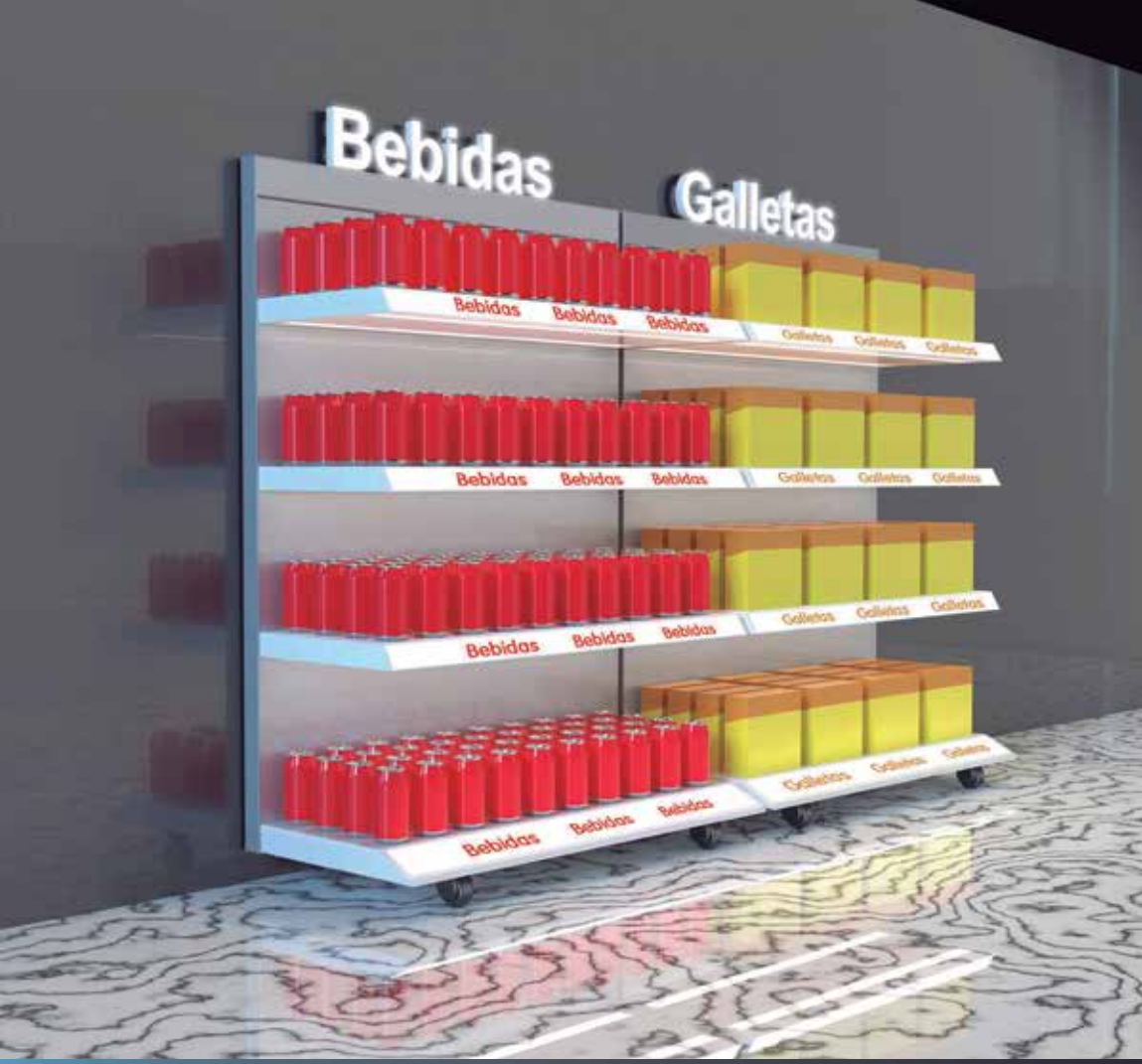
Bebidas
Galletas
Bebidas Bebidas Bebidas
Galletas Galletas Galletas
Bebidas Bebidas Bebidas
Galletas Galletas Galletas
Bebidas Bebidas Bebidas
Galletas Galletas Galletas
Bebidas Bebidas Bebidas
Galletas Galletas Galletas

England VS French
1 : 1

Tipos de letra:

1. Arial
AaBbCcDdEeFfGgHhIiJjKkLlMmNnOoPpQqRrSsTtUuVvWwXxYyZz & 0123456789

2. Gulim
AaBbCcDdEeFfGgHhIiJjKkLlMmNnOoPpQqRrSsTtUuVvWwXxYyZz & 0123456789

Otros tipos en preparación

Consultar la fabricación de logotipos y marcas especiales (series)

Medidas (altura):

75 mm	150 mm
100 mm	175 mm
125 mm	200 mm

Consultar otras medidas.

Colores:

CÓDIGOS AVERY

Consultar otras marcas y colores.

El sistema permite la aplicación de cualquier marca y tipo de vinilo.

Aplicación del vinilo sobre el frontal

Instrucciones

1. Retirar la protección del film.

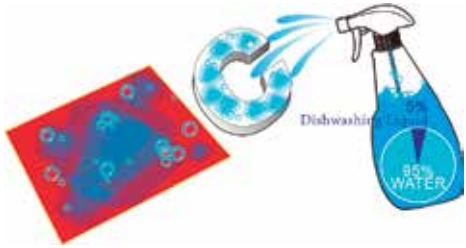

2. Mezclar agua y jabón líquido (20:1), y pulverizar la mezcla sobre la letra y el film.

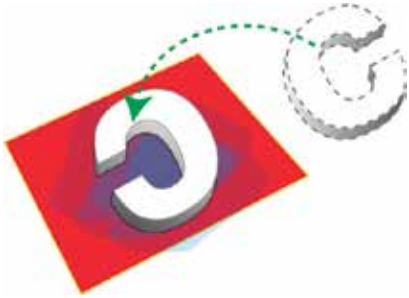

3. Colocar la letra sobre el film.

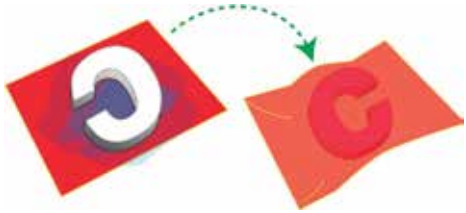

4. Girar la letra.

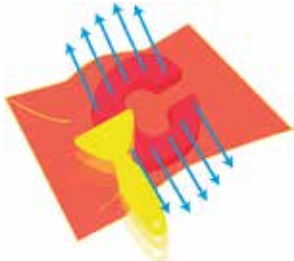

5. Usar la espátula para eliminar las burbujas (presionando del centro a los extremos).

6. Recortar con cuidado el film sobrante con un cutter.

Adaptador AC/DC:

Todos los sistemas funcionan a 12 VDC. Es compatible cualquier fuente con salida 12 VDC, con suficiente potencia para alimentar todas las letras instaladas.

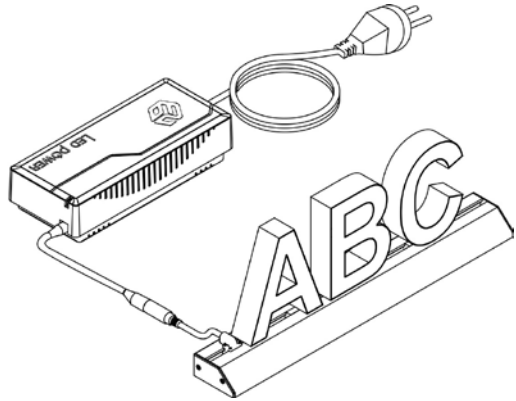

Instrucciones

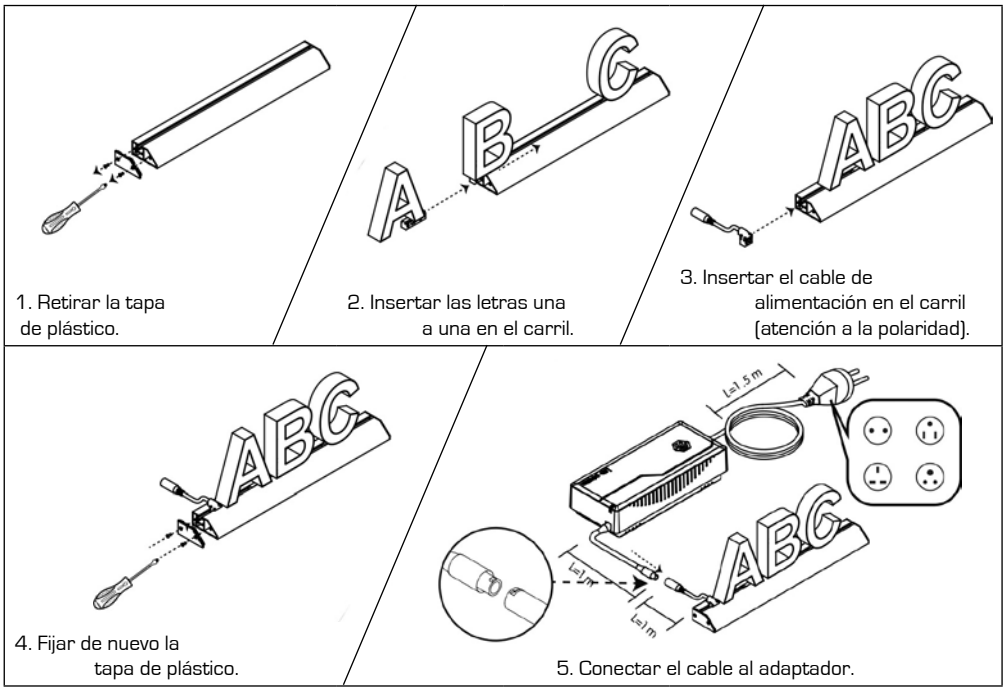

1. Retirar la tapa de plástico.
2. Insertar las letras una a una en el carril.
3. Insertar el cable de alimentación en el carril (atención a la polaridad).
4. Fijar de nuevo la tapa de plástico.
5. Conectar el cable al adaptador.